EVERPURE® claris™ GEN2 3/8" QCF FEJ

KIZÁRÓLAG CLARIS PÓT KARTUCSOK HASZNÁLATÁRA TERVEZVE

Claris Gen2 3/8" QCF Fej: EV4339-93

ALKALMAZÁSOK

Kávé és Espresso

Forró Ital Automaták

Kombinált Gőzölők és Önkészítő Rendszerek

Gőzfőzők és Sütők

Főzött Jeges Tea

JELLEMZŐK • ELŐNYÖK

Kereskedelmi minőségű szűrőfej, amely kizárólag Claris szűrőpatronokhoz készült.

Szilárd, tartós kivitel, amely ideális az élelmiszeripari és automatizált alkalmazásokhoz. Tartósságra, erősségre és hosszú élettartamra tervezve.

Korrozióálló hardver.
Betörésbiztos megkerülési beállítások.

FEJ JELLEMZŐI:

- Gyors csere - csak 45°-os elfordítással záródik
- Beépített öblítőport
- Automatikus leállítás
- Gyors és egyszerűen állítható megkerülés; kulcs biztosítva

A rendszer vízszintesen vagy függőlegesen üzemeltethető, a rendelkezésre álló helytől függően

BEÜZEMELÉSI TIPPEK

A rendszer szabadon álló, vízszintesen fekvő vagy füg-gőlegesen felszerelt üzemmódban működtethető.

Ha függőlegesen falra szereli, biztonságosan csatlakoztassa a rögzítő konzolt a falhoz megfelelő csavarokkal.

A szűrőrendszer bemeneti víznyomása nem haladhatja meg a 116 psi (8 bar). Nyomáscsökkentő szelepet kell telepíteni a szűrőrendszer vízellátási oldalán, ha a bemeneti nyomás meghaladja a 116 psi (8 bar).

Zárószelepet kell telepíteni a szűrő előtt. A kartus öblítéséhez és indításához lásd a Telepítési, Üzemeltetési és Karbantartási Kézikönyvet.

MŰKÖDÉSI TIPPEK

Cserélje ki a Claris kartust, amikor a megszabott vízmennyiség elérte vagy legalább évente egyszer.

Cserélje ki a kartusokat, amikor a kapacitás elérte.

Mindig öblítse ki a szűrőpatront a telepítés és a patroncsere időpontjában.

Ne használjon keménységmérő csíkokat a keménységcsökkentés ellenőrzésére, kérjük , használjon titrálókészletet a keménységcsökkentés ellenőrzésére.

EVERPURE® claris™ GEN2 3/8" QCF FEJ
EV4339-93

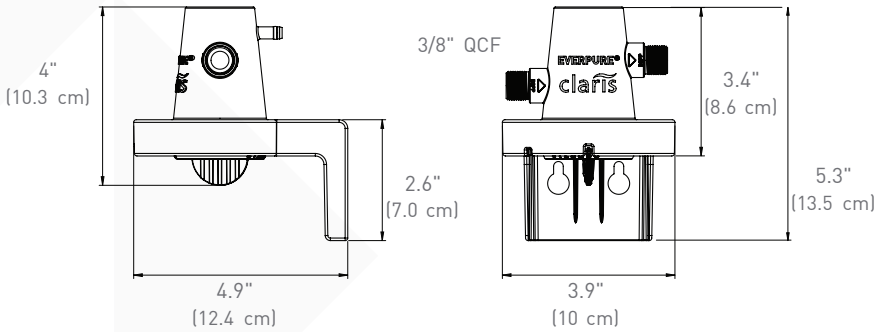

MŰSZAKI ADATOK

Összes Méret:
5.3" H x 3.9" W x 4.9" D
(13.5 cm x 10 cm x 12.4 cm)

Elektromos Csatlakozás:
Nincs szükség

A Claris™ az Aquis, GmbH védjegye

GARANCIA

Az Everpure Claris vízkezelő rendszerek (kivéve a cserélhető elemeket) egy év korlátozott garanciával rendelkeznek az anyag- és kivitelezési hibák ellen a vásárlás dátumától számítva. Az Everpure cserélhető elemek (szűrőpatronok és vízkezelő patronok) egy év korlátozott garanciával rendelkeznek az anyag- és kivitelezési hibák ellen a vásárlás dátumától számítva. Lásd a nyomtatott garanciát a details. Az Everpure kérésre másolatot biztosít a garanciáról.

PENTAIR

VÍZMINŐSÉGI RENDSZEREK

EVERPURE-SHURFLO VILÁG KÖZPONT, 1040 MUIRFIELD DRIVE, HANOVER PARK, IL 60133 USA • FOODSERVICE.PENTAIR.COM
800.942.1153 FŐVONAL (CSAK AZ USA-BAN) • 630.307.3000 FŐVONAL • 630.307.3030 FAX • CSEVERPURE@PENTAIR.COM EMAIL

EVERPURE-SHURFLO AUSZTRÁLIA, 1-21 MONASH DRIVE, DANDENONG SOUTH, VIC 3175, AUSZTRÁLIA
011.1300.576.190 TELEFON • 011.61.39.562.7237 FAX • AU.EVERPURE@PENTAIR.COM EMAIL

EVERPURE-SHURFLO KÍNA, 21F CLOUD 9 PLAZA, NO 1118, SHANGHAI, 200052, KÍNA
86.21.3211.4588 TELEFON • 86.21.3211.4580 FAX • CHINA.WATER@PENTAIR.COM EMAIL

EVERPURE-SHURFLO INDIA, GREEN BOULEVARD, B-9/A, 7. EMELET - B TORONY SECTOR 62, NOIDA - 201301
91.120.419.9444 TELEFON • 91.120.419.9400 FAX • INDIACUSTOMER@PENTAIR.COM EMAIL

EVERPURE-SHURFLO EUROPE, PENTAIR WATER BELGIUM BVBA, INDUSTRIEPARK WOLFSTEE, TOEKOMSTLAAN 30, B-2200 HERENTALS, BELGIUM
+32.(0).14.283.504 TELEFON • +32.(0).14.283.505 FAX • SALES@EVERPURE-EUROPE.COM EMAIL

EVERPURE-SHURFLO JAPAN INC., HASHIMOTO MN ÉPÜLET 7. EMELET, 3-25-1 HASHIMOTO, MIDORI-KU, SAGAMIHARA-SHI KANAGAWA 252-0143, JAPÁN
81.(0)42.775.3011 TELEFON • 81.(0)42.775.3015 FAX • INFO@EVERPURE.CO.JP EMAIL

EVERPURE-SHURFLO DÉLKELET-ÁZSIA, DÉLKELET-ÁZSIA, 390 HAVELOCK ÚT, #04-01, KING'S CENTRE, SINGAPÚR 169662
65.6768.5800 TELEFON • 65.6737.5149 FAX • CSEVERPURE@PENTAIR.COM EMAIL

Minden Pentair védjegy és logó a Pentair, Inc. vagy leányvállalatai tulajdonában áll. Minden egyéb bejegyzett és bejegyzés nélküli védjegy és logó a megfelelő tulajdonosok tulajdonát képezi. Mivel folyamatosan fejlesztjük termékeinket és szolgáltatásainkat, a Pentair fenntartja a jogot a műszaki adatok előzetes értesítés nélküli megváltoztatására.
A Pentair egyenlő esélyű munkaadó.

© 2016 Pentair Filtration Solutions, LLC. Minden jog fenntartva.